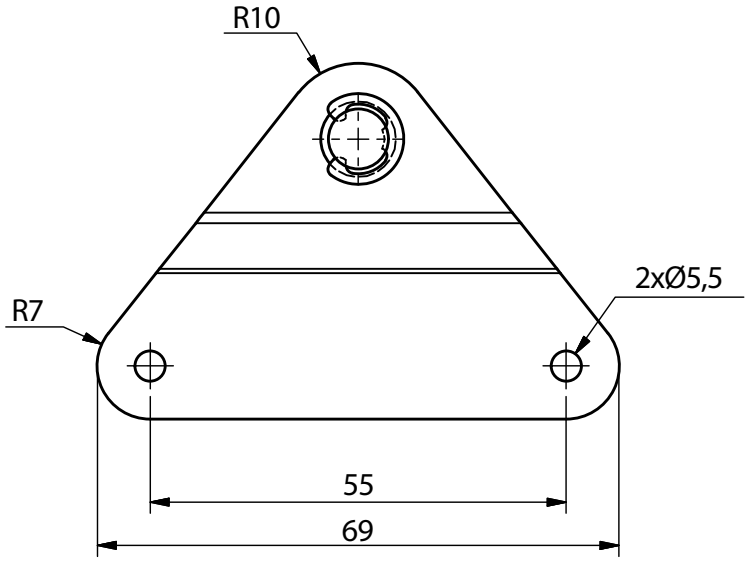
R10
R7
2xØ5,5
55
69

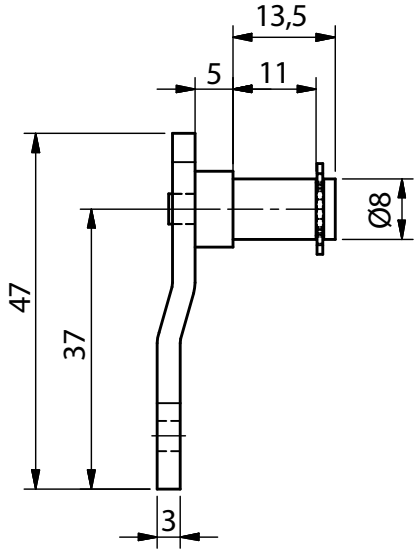
13,5
5
11
Ø8
47
37
3

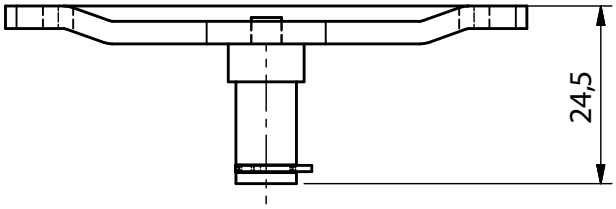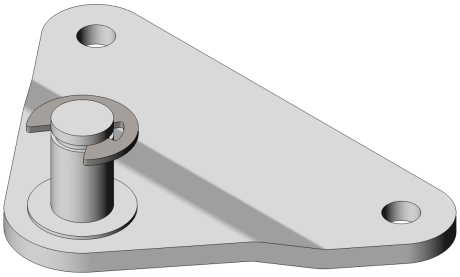
24,5