Revisiones			
Revisión	***Fecha***	***Nombre***	***Modificación***
*	*	*	*

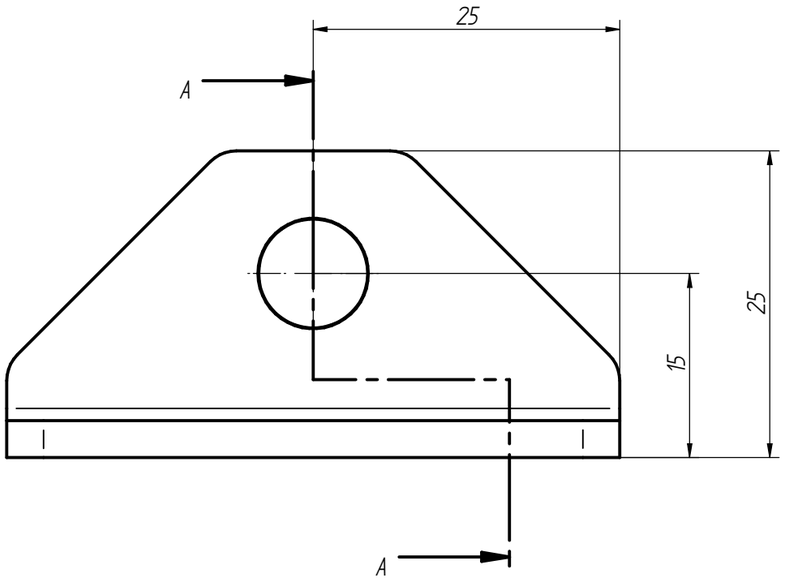

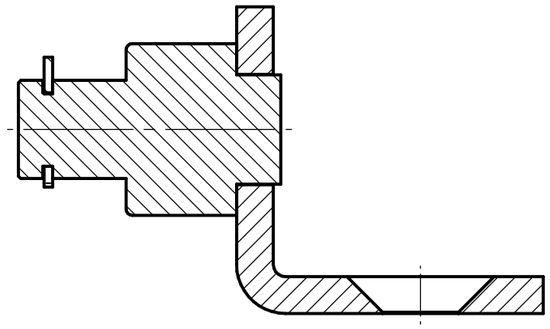
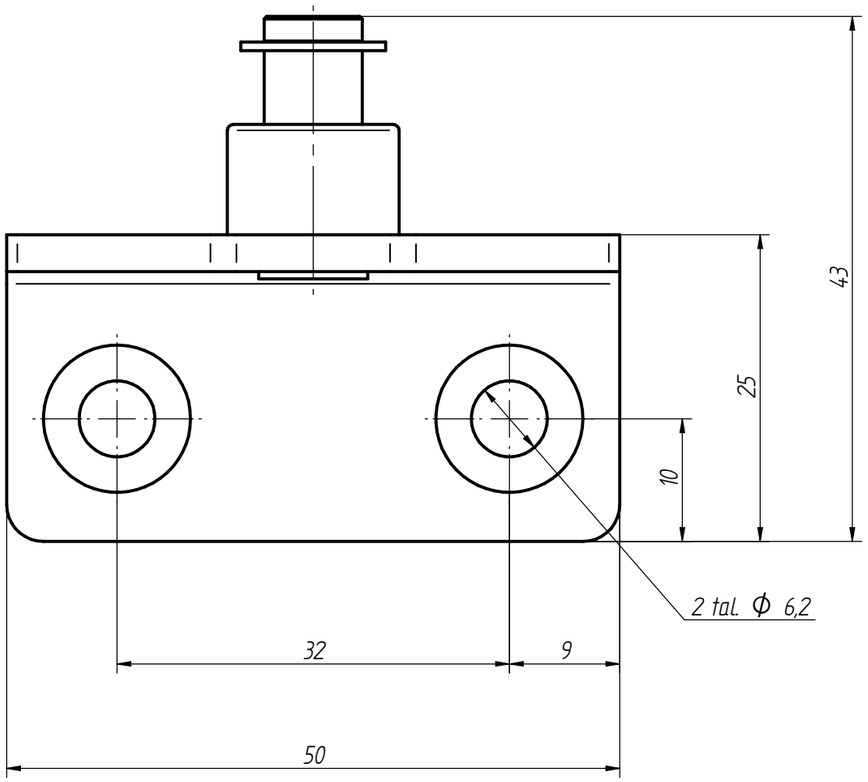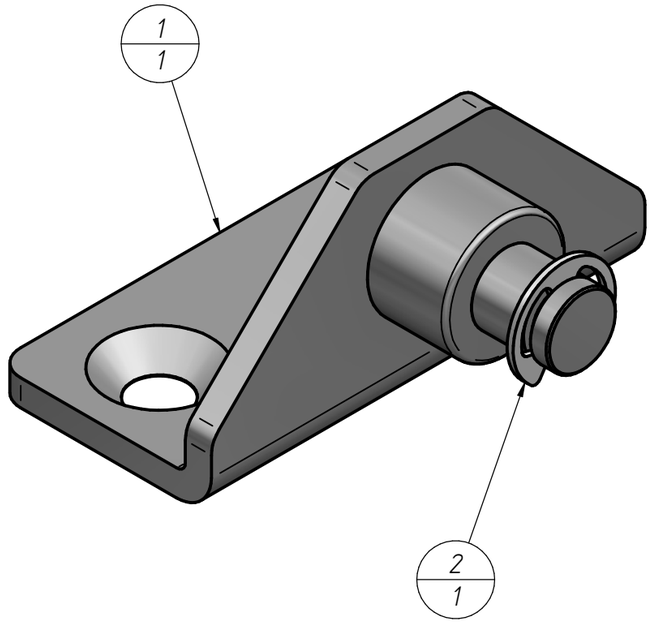
CORTE A-A