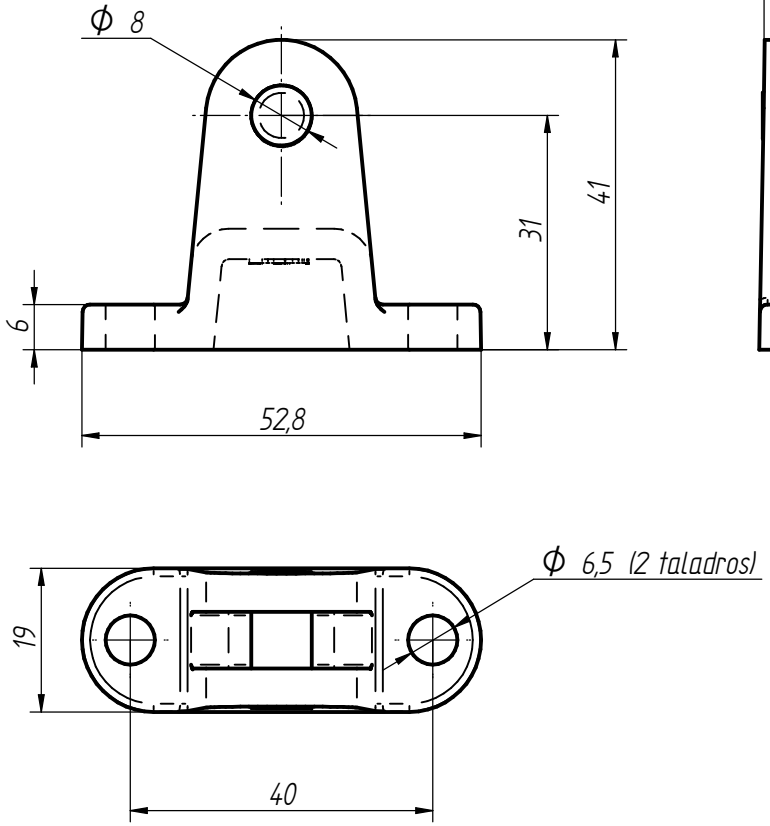
Φ 8
41
31
6
52,8
Φ 6,5 (2 taladros)
19
40

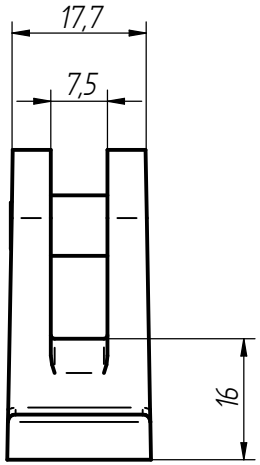
17,7
7,5
16

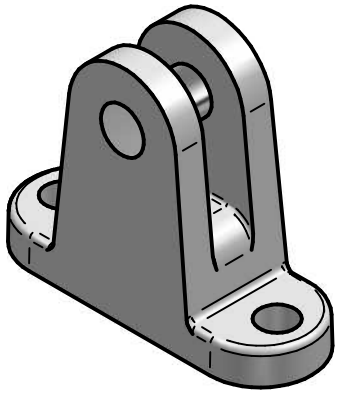

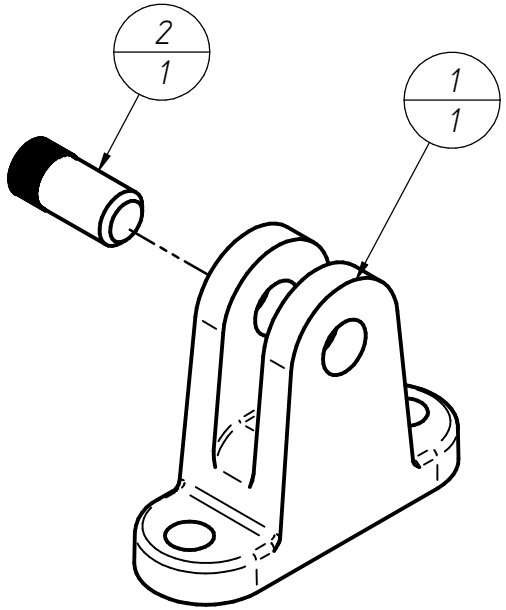
2
1
1
1